РТВ 403

Коробка соединительная для подключения кабелей управления

ГБ05

- Эффективное решение для подключения и ввода под теплоизоляцию кабелей управления
- Имеет сертификат соответствия ГОСТ Р для применения во взрывоопасных зонах

ПРЕИМУЩЕСТВА

- Все необходимые комплектующие входят в состав коробки
- Широкий спектр решаемых задач
- Быстрый и простой монтаж
- Высокая термостойкость
- Не подвергается коррозии

ОПИСАНИЕ

Коробка **РТВ 403** предназначена для подключения кабелей системы управления электрообогревом.

Коробка позволяет выполнить подключение 1 или 2-х кабелей управления, подключение до 3-х датчиков температуры и ввод под изоляцию до 4-х датчиков температуры (1 резервный).

Конструкция корпуса обеспечивает защиту от проникновения влаги и пыли IP66 и высокую коррозионную стойкость.

Кабельные вводы коробки предназначены для подключения небронированных кабелей диаметром от 7 до 18 мм и бронированных кабелей диаметром от 12,5 до 20,5 мм.

Применяемые клеммные наборы позволяют обеспечить подключение многожильных или одножильных проводов сечением от 0,5 до 2,5 мм^2.

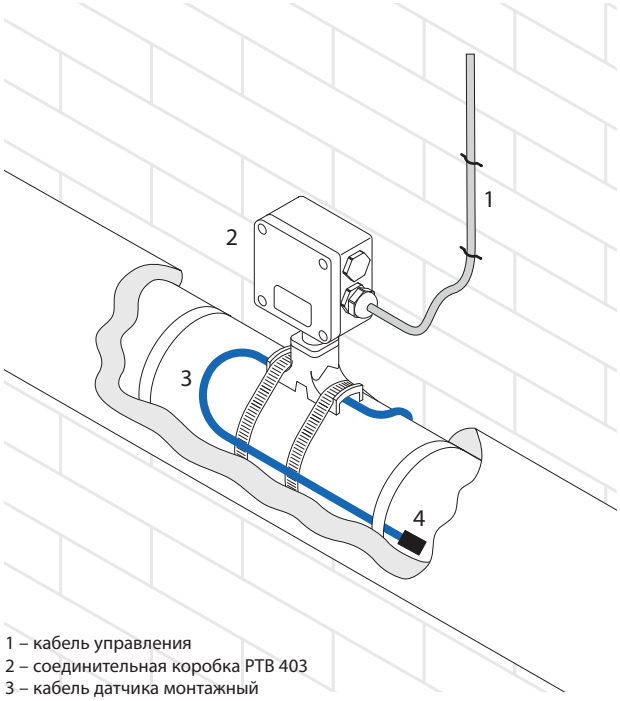

1 – кабель управления
2 – соединительная коробка РТВ 403
3 – кабель датчика монтажный
4 – датчик температуры

ТЕХНИЧЕСКИЕ ХАРАКТЕРИСТИКИ

КЛИМАТИЧЕСКОЕ ИСПОЛНЕНИЕ И КАТЕГОРИЯ РАЗМЕЩЕНИЯ ПО ГОСТ 15150-69	УХЛ1
СТЕПЕНЬ ПЫЛЕВЛАГОЗАЩИТЫ	IP66
МАРКИРОВКА ВЗРЫВОЗАЩИТЫ	2Exell
ТЕМПЕРАТУРНАЯ ГРУППА ВЗРЫВООПАСНОЙ ЗОНЫ	T6
РАБОЧИЙ ДИАПАЗОН ТЕМПЕРАТУР ОКРУЖАЮЩЕГО ВОЗДУХА	-55...+50 °C
РАБОЧЕЕ НАПРЯЖЕНИЕ	до 550 В
РАБОЧИЙ ТОК	21 А
КЛЕММНЫЙ НАБОР WDU/EX	9 модулей 2,5мм^2
ГАБАРИТНЫЕ РАЗМЕРЫ КОРПУСА	122×120×90
ОБЩИЙ ВЕС	1,2 кг

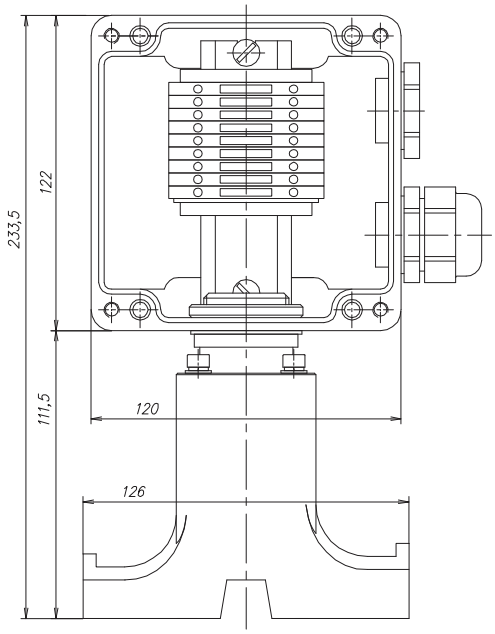

КОМПЛЕКТ ПОСТАВКИ*

Корпус коробки РТВ 403
Ввод для бронированного кабеля, латунь М25 Ex
Ввод для небронированного кабеля, пластик М25 Ex
Контргайка латунь М25
Кольцо заземления латунь М25
Кольцо уплотнительное М25
Уплотнение GP25
Заглушка М25 Ex
Уплотнение УВК.0015
Заглушка УВК.0016
Опора YVK.01.01
Пластина УВК.0012
Гайка DESTU.002
Кольцо прямоугольного сечения
Винт М5х40
Шайба 5

* Комплектующие и их количество выбираются при заказе (см. ниже).

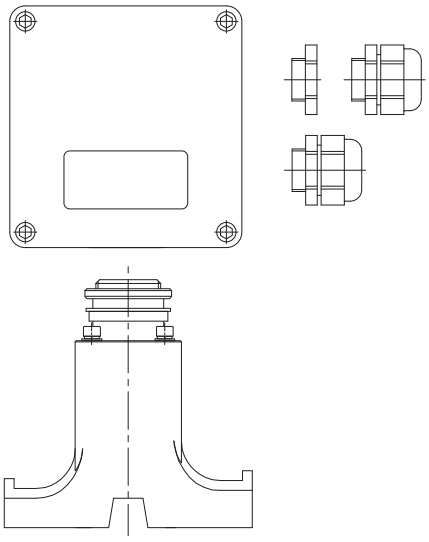

ПОДРОБНОСТИ СЕРТИФИКАЦИИ

Сертификат соответствия с маркировкой взрывозащиты 2ExellT3...T6 X №РОСС RU.ГБ05.В02803

ГБ 05

Разрешение на применение системы электрического обогрева «Тепломаг» во взрывозащищенном исполнении № РРС 00-37575

ИНФОРМАЦИЯ ДЛЯ ЗАКАЗА:

Коробки соединительные РТВ маркируются с указанием количества и типа кабельных вводов для подключения кабелей управления.

Пример: Коробка соединительная **РТВ 403 XS/YJ**

X – количество «входных» кабельных вводов
S – тип кабельных вводов (Б – бронированный, П – пластиковый)
Y – количество «выходных» кабельных вводов
J – тип кабельных вводов (Б – бронированный, П – пластиковый)

ДОПОЛНИТЕЛЬНЫЕ ИЗДЕЛИЯ (ЗАКАЗЫВАЮТСЯ ОТДЕЛЬНО):

Хомут металлический PFS/3 — для крепления коробки на трубопроводе.